Manual de Instrucciones

Montura AZGTi

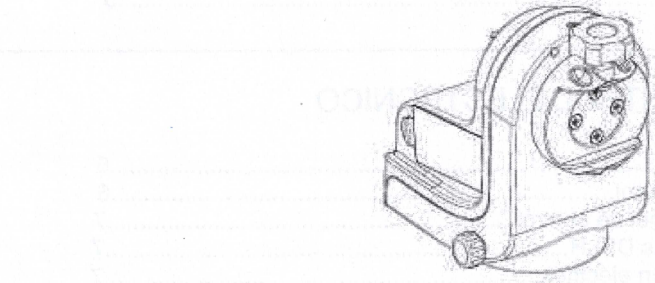

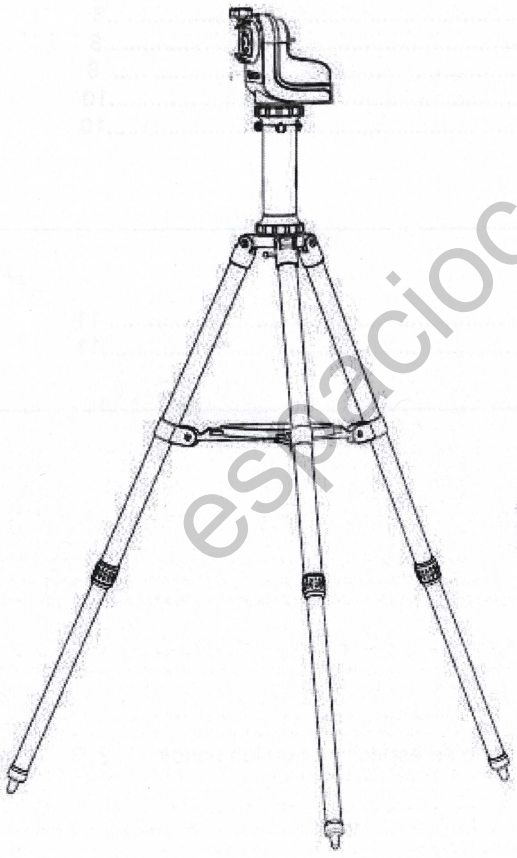

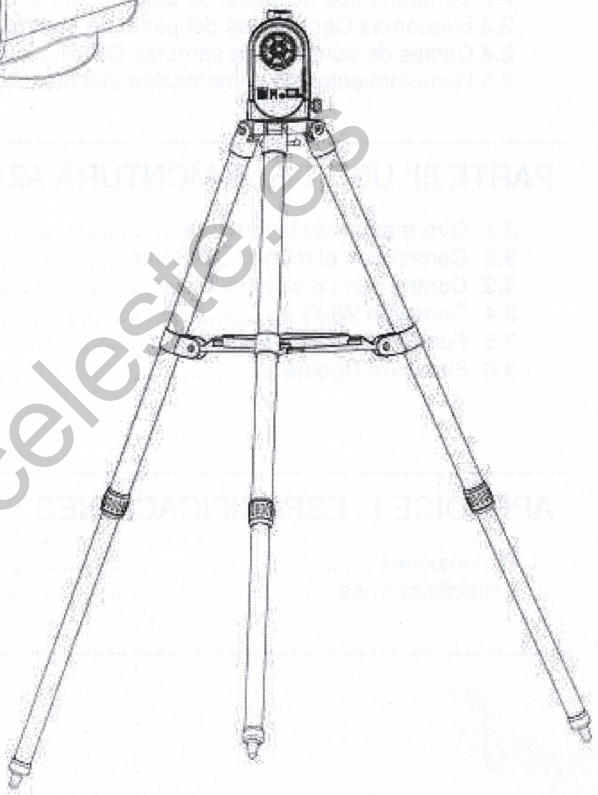

espaciocelestе.es

Copyright © Sky-Watcher

CONTENIDO

Diagrama de las partes

PARTE I: PREPARANDO LA MONTURA

1.1 Acoplando la montura al trípode Skywalker 4
1.2 Acoplando la montura AZGTi a un trípode fotográfico.....5
1.3 Instalación del telescopio 5

PARTE II: SISTEMA DE CONTROL ELECTRONICO

2.1 Panel de control.....6
2.2 Componentes del panel de control.....6
2.3 Esquemas Conexiones del panel de control 7
2.4 Cables de control para cámaras DSLR.....7
2.5 Requerimientos de alimentación eléctrica.....7

PARTE III: USO DE LA MONTURA AZGTi

3.1 Giro manual de la montura 8
3.2 Control con el mando SynScan 8
3.3 Control con un sistema Movil 8
3.4 Conexión Wi-Fi 8
3.5 Función Freedom Find 10
3.6 Firmware Update 10

APENDICE I : ESPECIFICACIONES

Dimensiones 11
Especificaciones.....11

espacioceleste.es

Nota: Los ① ② ③ señalizados en el diagrama no se especifican en los pasos 1. 2. 3.

Diagrama de partes

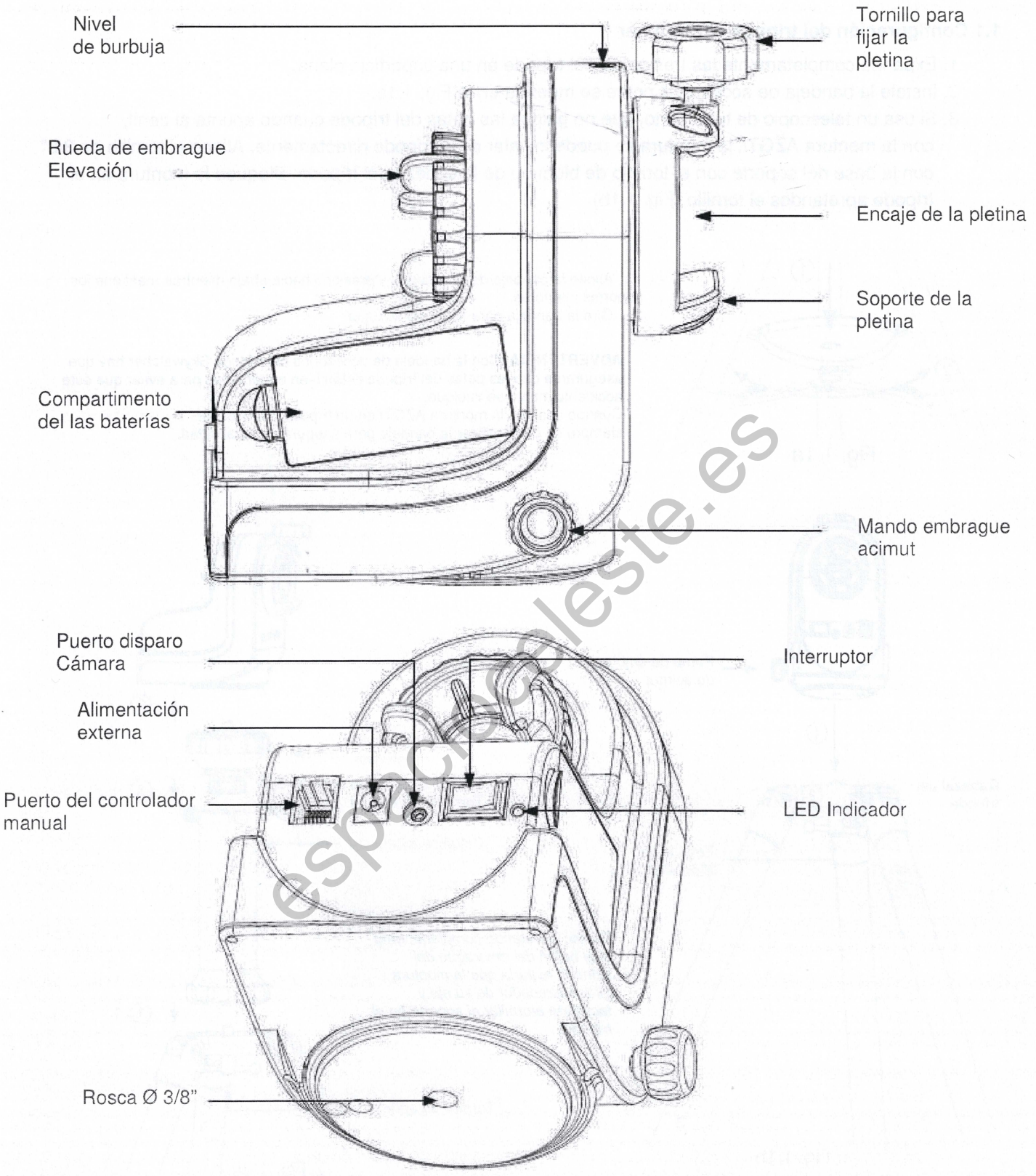

espacioeste.es

PARTE I: PREPARANDO LA AZGTi

1.1 Configuración del trípode Skywatcher

1. Expanda completamente las tres patas del trípode en una superficie plana.
2. Instale la bandeja de accesorios come se muestra en la Fig. 1.1a.
3. Si usa un telescopio de tubo corto, que no golpea las patas del trípode cuando apunta al cenit, con la montura AZGTi, la montura se puede instalar en el trípode directamente. Alinee el tornillo de 3/8" con la base del soporte con el tornillo de bloqueo de la cabeza del trípode. Bloquee la montura en el trípode apretandos el tornillo (Fig. 1.1b).

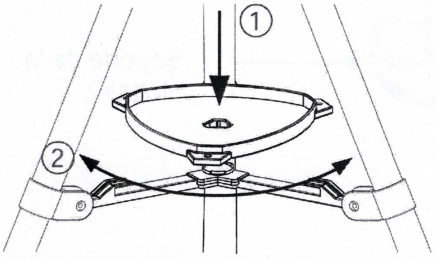

Fig. 1.1a

1 Alinee la bandeja de accesorios y presione hacia abajo mientras mantiene los soportes inferiores.
2 Gire la bandeja para fijarla en su lugar

ADVERTENCIA: Con la bandeja de accesorios del trípode Skywatcher hay que asegurarse que las patas del trípode estén bien expandidas para evitar que éste accidentalmente se vuelque.
Cuando usamos la montura AZGTi en un trípode Skywatcher siempre se debe utilizar la bandeja para asegurar la estabilidad.

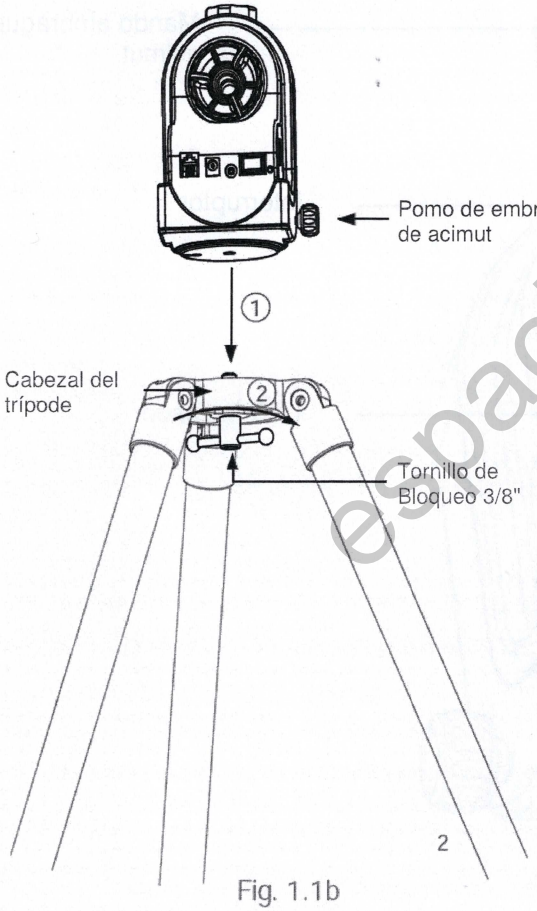

Fig. 1.1b

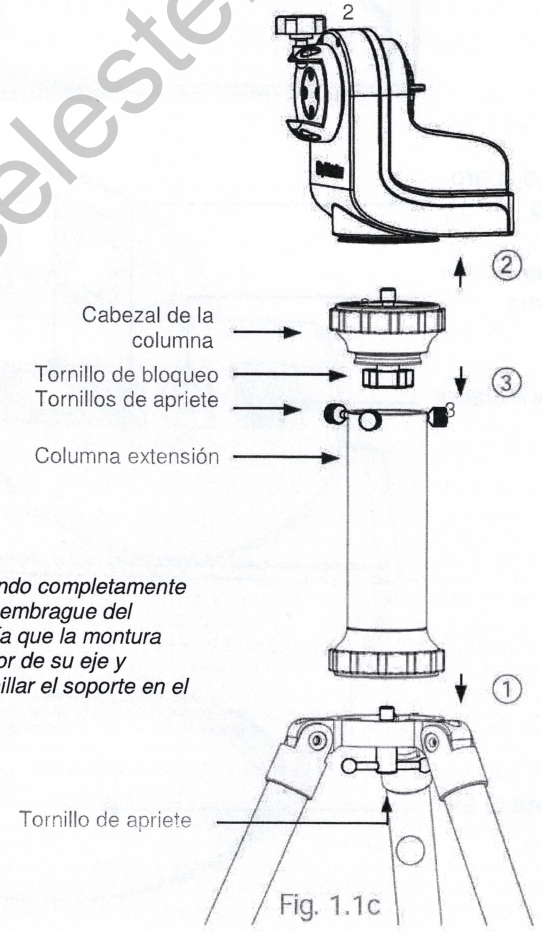

Fig. 1.1c

Truco: *Apretando completamente el el botón del embrague del azimuth evitaría que la montura girase alrededor de su eje y facilitaría atornillar el soporte en el trípode.*

espacioceleste.es

4. Si se utiliza un telescopio de tubo largo con la montura AZGTi, se debe insertar un sistema de extensión, entre el trípode y la montura AZGTi para evitar que el telescopio golpee las patas del trípode cuando apunta al cenit (Fig. 1.1c).

1) Conecte el sistema de extensión al trípode y apriete el perno de bloqueo.
2) Retire la cabeza del sistema de extensión aflojando los tres tornillos de fijación.
3) Fije la cabeza del extensor al soporte AZGTi y apriete el tornillo de bloqueo.
4) Coloque la cabeza del embarcadero de nuevo al muelle de extensión, bloquearlo con los tres tornillos de bloqueo.

1.2 Acoplando la montura AZGTi a una cámara con trípode

1. Extienda completamente las patas del trípode en un terreno nivelado. Asegúrese de que el trípode está estable.
2. Atornille la montura AZGTi al tornillo de 3/8" en la placa de montaje de la cabeza del trípode, apriételo de suavemente.

Precaución: *el apriete excesivo de la montura puede dañar las partes mecánicas internas.*

3. La mayoría de los trípodes para cámara vienen con 1, 2 o 3 tornillos de bloqueo. Apriete firmemente desde debajo de la placa para asegurar la montura AZGTi en su lugar.
4. Levante el poste central del trípode de la cámara a la altura deseada, y asegúrese de que el telescopio no golpea las patas del trípode cuando el telescopio apunta al zenith.
5. Ajuste las longitudes de las patas para centrar el nivel de burbuja en el soporte.

espacioceleste.es

1.3 Instalando el telescopio

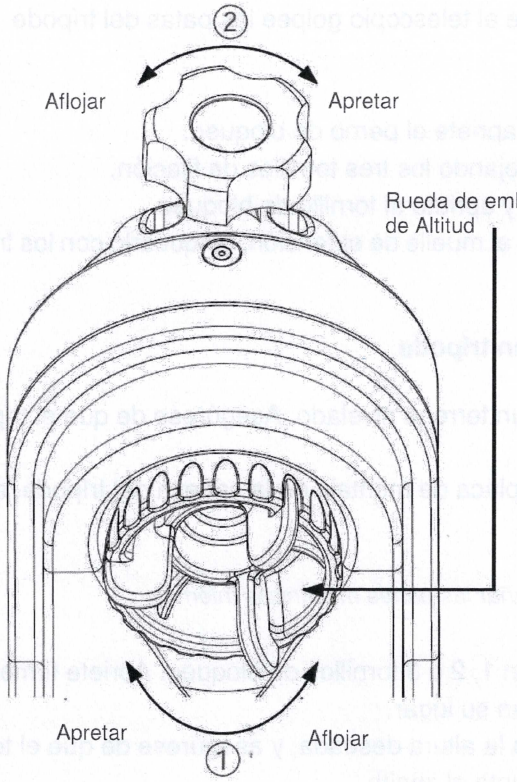

Fig. 1.3a

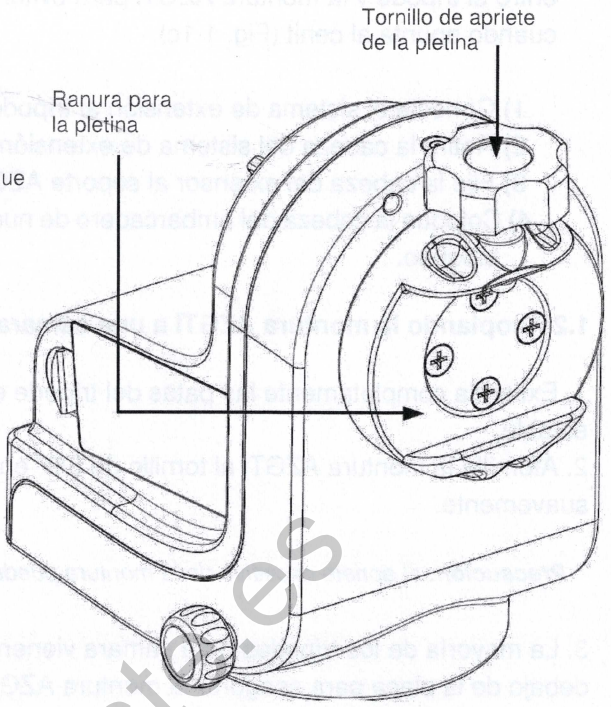

Fig. 1.3b

espacioceleste.es

1. Afloje la rueda del embrague de la altitud y gire la montura hasta que la ranura de la cola de milano esté horizontal, apriete nuevamente la rueda de embrague de altitud. (Fig 1.3a).
2. Afloje el pomo de bloqueo de la pletina en cola de Milano hasta que no haya nada que obstruya la ranura de cola de milano en la ranura (Fig 1.3b).
3. Sostenga el telescopio horizontalmente y deslice la pletina de cola de milano en el soporte (Fig 1.3b).
4. Apriete el pomo de bloqueo de la cola de Milano hasta que quede fija. **NO SUELTE EL TELESCOPIO HASTA QUE ESTÉ SEGURO DE QUE ESTÁ BIEN ACOPLADO AL SOPORTE PARA PLETINAS.**
5. Mientras sostiene el tubo del telescopio afloje completamente el embrague de altitud para comprobar el equilibrado del tubo.
6. Repita los pasos anteriores para ajustar la posición correcta y bien equilibrada de la pletina de cola de milano moviéndola hacia adelante y hacia atrás.

PARTE II: SISTEMA DE CONEXIONES ELECTRÓNICAS

2.1 Panel de control

El panel de control de la AZGTi se muestra a continuación:

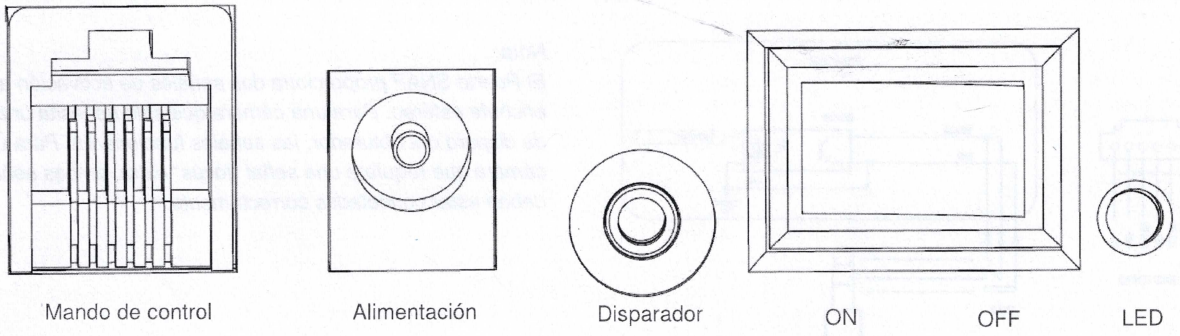

Fig. 2.1

2.2 Componentes del panel de control:

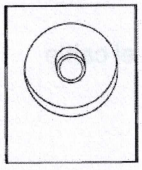

POWER: Conector de entrada de alimentación desde la cual la montura y el controlador manual obtienen la alimentación eléctrica.

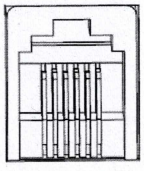

HAND CONTROL: Conector de 6 clavijas RJ-12 es para conectar el mando SynScan.

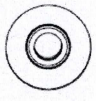

SNAP: Se trata de un enchufe tipo estéreo para conectar con los puertos de control de obturador de una cámara. El control manual de Synscan puede controlar las cámaras para tomar fotografías automáticamente a través de estos conectores.

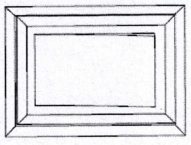

ON/OFF Switch: Enciende y apaga la unidad y el controlador manual.

Power LED: El power LED sirve como indicador de encendido y proporciona el estado de la montura, si está en marcha o no. Sus estados son:

1. Encendido fijo: El wi-fi interno está apagado.
2. Flash intermitente: El WI-FI interno está encendido.
3. Intermitente dos destellos: la aplicación se ha conectado a wi-fi interna.
4. Intermitente tres destellos: la tarjeta de control interna está en actualización del firmware.

espacioceleste.es

2.3 Pinout de las Interfaces:

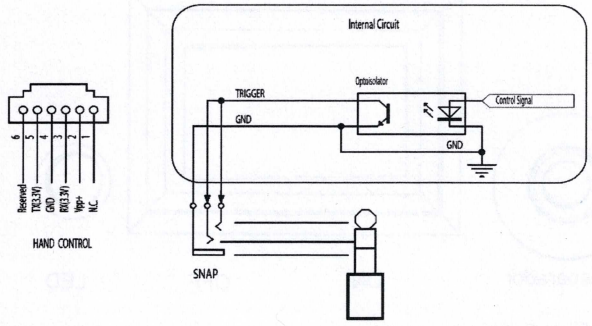

Fig. 2.3

Nota:
El Puerto SNAP proporciona dos señales de activación al enchufe estéreo. Para una cámara que sólo necesita una señal de disparo del obturador, las señales funcionarán. Para uan cámara que requiere una señal "focus" extra, ambas señales deben estar conectadas correctamente.

2.4 Cable de control para DSLR

Disponible para cámaras Canon, Nikon, Olympus y Sony. Consulte la tabla siguiente para el cable apropiado para su modelo de cámara

Part Number	Camera Interface Style	Controller Interface	Compatible Camera Models
AP-R1C	Canon remote (E3 type)	Canon RS-60E3	Canon EOS 100D, 300D/350D, 400D/450D, 500D/550D, 600D/650D, 700D, 60D/60Da, 70D
AP-R3C	Canon remote (N3 type)	Canon RS-80N3, TC-80N3	Canon EOS 5D/6D/7D, 10D/20D/30D/40D/50D, 1V, 1D, 1Ds Mark III, 5D Mark III
AP-R1N	Nikon 10-pin remote terminal	Nikon MC-22, MC-30, MC-36	Nikon D1/D2/D3/D4 D200/D300/D700/D800
AP-R2N	Nikon remote cord connector	Nikon MC-DC1	Nikon D70S, D80
AP-R3N	Nikon accessory terminal	Nikon MC-DC2	Nikon D90, D600, D3000/D3100/D3200/ D3300, D5000/D5100/D5200/D5300, D7000/D7100
AP-R1S	Sony remote terminal	Sony RM-S1AM, RM-L1AM	Sony a100, a200, a300, a350, a450, a550, a560 a700, a850, a900
AP-R3L	Olympus multi-connector	RM-UC1	Olympus E-P1/E-P2, E-PL2/E-PL3, E510/ E520/E550/E620, E400/E410/E420, SP-570UZ/SP-590UZ

espacioblaste.es

2.5 Requisitos de la fuente de alimentación externa

- Voltaje de entrada: DC 7.5V (mínimo) a DC 14V(máximo). Un voltaje fuera de este rango puede causar daños permanentes al controlador del motor o al controlador manual.
- Conector: tipo de barril con Ø 2.0 mm Int. y Ø 5.5 mm Ext. El polo positivo es el central.
- Corriente de salida: al menos de 750 mA.
- No utilice un adaptador AC-DC no regulado. Al elegir un adaptador de CA, debe ser con una tensión de salida de 12V y una corriente de salida mínima de 750 mA.
- Si la tensión es demasiado alta, el controlador del motor detendrá los motores automáticamente.

PARTE III: USANDO LA MONTURA

3.1 Rotación manual del montaje

Consulte los siguientes diagramas:

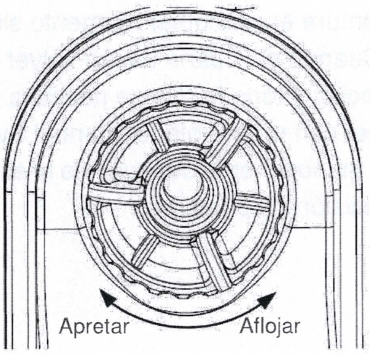

Fig. 3.1a

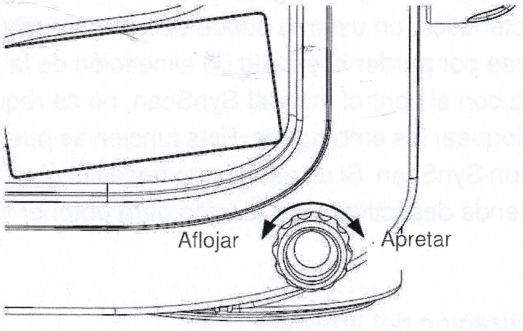

Fig. 3.1b

1. Afloje la rueda del embrague para girar manualmente el telescopio verticalmente.
2. Afloje el pomo de ajuste de Azimut para girar manualmente el telescopio en modo horizontal.

Consejos:

Apriete completamente los embragues para todas las aplicaciones motorizadas. Esto le dará la mejor precisión de apuntando

Medio apriete los embragues para apuntar manualmente el telescopio mientras, impidiendo así que el telescopio se mueva libremente sin moverlo con la mano.

Afloje completamente los embragues para mover el telescopio rápidamente.

espacioceleste.es

3.2 Control con mando de control SynScan

Conecte el mando de control manual de Synscan en el Puerto de control manual para controlar el telescopio y el montaje para la observación astronómica. Consulte el manual de control manual de Synscan para instrucciones de funcionamiento.

3.3 Control con un dispositivo móvil

Los usuarios pueden descargar la app gratuita "SynScan" desde App Store o Google Play para observación astronómica. Skywatcher también ofrecerá aplicaciones para la astrofotografía. Por favor, compruebe la disponibilidad en tiendas especializadas.

3.4 Conexión Wi-Fi

- El usuario debe conectarse al Wi-Fi de la unidad dentro de los 15 minutos siguientes a la conexión. La conexión Wi-Fi se desactivará automáticamente si no se establece conexión en un plazo de 15 minutos.
- De forma predeterminada, el SSID del Wi-Fi incorporado es "SynScan_xxxx" y no hay Paswords. El usuario puede descargar la aplicación "SynScan" de Skywatcher desde App Store o Google Play para configurar el Wi-Fi propio de la montura.
- Restablezca la configuración Wi-Fi a los valores predeterminados de fábrica conectando la alimentación sin el controlador de mano SynScan conectado y si no hay operaciones de la aplicación a través de la conexión Wi-Fi durante 4 horas.

3.5 Freedom Find™ Function

La montura AZGTi está equipada con codificadores auxiliares en ambos el eje acimutal y el eje de altitud. Por lo tanto, la montura puede mantener un registro de su posición actual incluso cuando un usuario desbloquea los embragues y gira la montura en el eje de acimut y el eje de altitud manualmente. Con esta característica, un usuario puede operar manualmente la montura en cualquier momento sin preocuparse por perder el estado de alineación de la montura. Cuando el usuario desea volver a operar la montura con el control manual SynScan, no se requiere alineación y todo lo que se necesita hacer es volver a bloquear los embragues. Esta función se puede desactivar con el controlador manual SynScan o la aplicación SynScan. Si un usuario no necesita girar la montura manualmente después de la alineación, se recomienda desactivar esta función para obtener la mejor precisión de puntería.

3.6 Actualización del firmware

Cuando esté disponible un nuevo firmware para la placa de control dentro de la montura,se publicará en www.skywatcher.com.
Los usuarios pueden visitar esta sitio web para descargar el firmware y la aplicación necesaria

espacioceleste.es

Dimensiones:

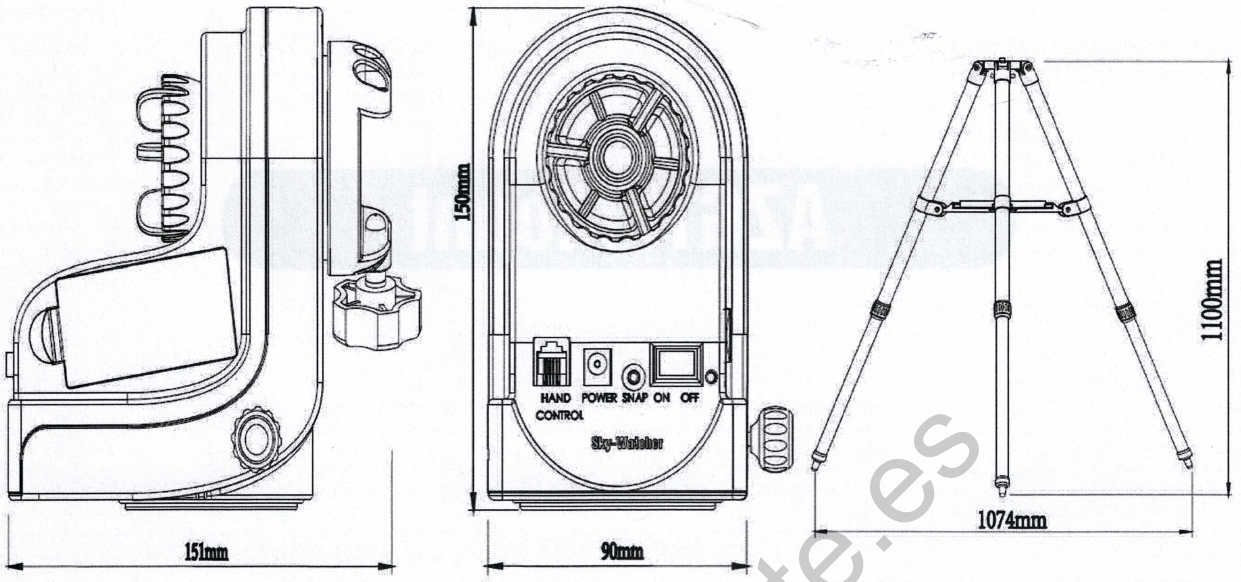

Mountura

Trípode

Especificaciones:

Nombre del producto	AZGTi Mount
Tipo de montura	Altitude-azimuth Mount
Capacidad	5 kg
Peso de la montura	1.3 kg
Peso total con trípode	1.9 kg + 0.5kg
Requerimientos de la alimentación eléctrica	DC7.5~14V, 0.75A
Motores	DC Servo Motor
Reducción	6480
Resolución	2073600 Counts/Rev., 0.625 arc-second
Resolución de los encoders Aux. R.A./Dec.	1068 Counts/Rev., approx. 20 arc-minutes
Default Wi-Fi Access Point SSID	SynScan_xxxx
Access Point IP Address	192.168.4.1
Network Protocolo	UDP, Port 11880

Nota: las especificaciones anteriores pueden ser modificadas sin previo aviso.

espacioceleste.es

AZGTi Mount

espacioceleste.es

PRECAUCIÓN CON EL SOL

- ***NUNCA USE EL TELESCOPIO PARA MIRAR AL SOL. PUEDE PRODUCIR DANOS IRREPARABLES EN SUS OJOS.***
- ***NO USE NINGUN FILTRO ROSCADO EN EL OCULAR PARA MIRAR AL SOL.***
- ***SI QUIERE OBSERVAR EL SOL, USE UN FILTRO PREVIO HOMOLOGADO***
- ***TAPE EL BUSCADOR O EXTRÁIGALO SI OBSERVA EL SOL***
- ***NO USE EL TELESCOPIO PARA PROYECTAR SU LUZ SOBRE UNA SUPERFICIE; EL CALOR INTERNO PUEDE DAÑAR LA OPTICA.***

AZGTi-F-V1.00-ES

© 2016, Sky-Watcher, All Rights Reserved

Apple, the Apple logo, iPhone, y iPod touch son marcas registradas de Apple Inc., registradas en U.S. y otros paises. App Store es un servicio de la marca Apple Inc.
Android, Google Play and the Google Play logo son marcas registradas of Google Inc.